160 LİTRE KAYNAKSIZ HİDROLİK GÜÇ ÜNİTESİ TANKI

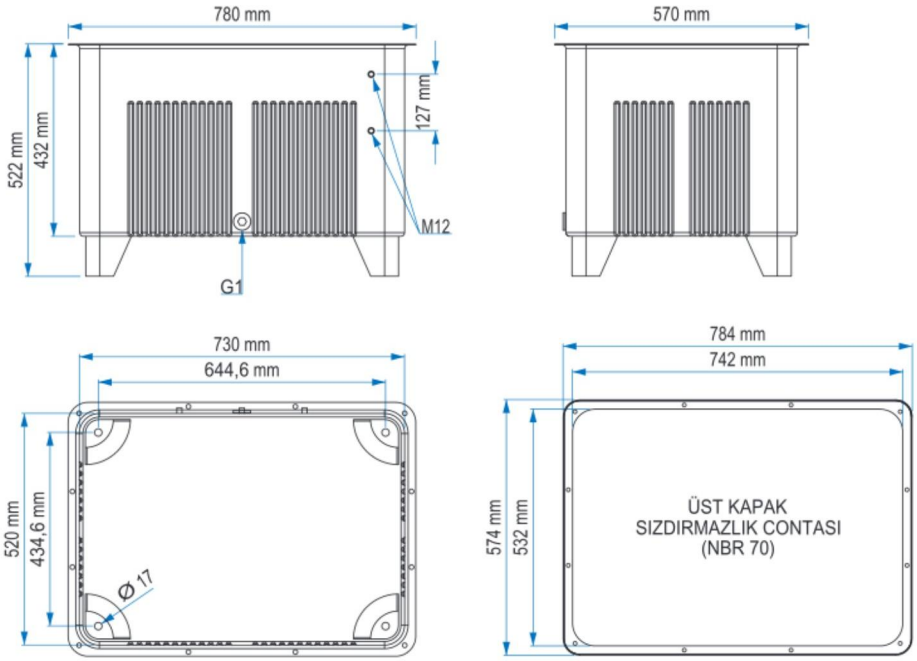

TEKNİK BİLGİLER

- Tank Gövdesinde 2 mm kalınlığında karbon alaşımlı sac metal kullanılmıştır.
- Tank Gövdesi boya rengi Standart RAL5007' dir.
- Üst kapakta 5 mm kalınlığında sıcak haddelenmiş st52 sac metal kullanılmıştır.
- Üst kapak standart olarak boyasız olarak sevk edilmektedir.

AÇIKLAMA	AĞIRLIK
160 Litre Tank	**25,40 kg**

160 LİTRE KAYNAKSIZ TANK KAPAĞI

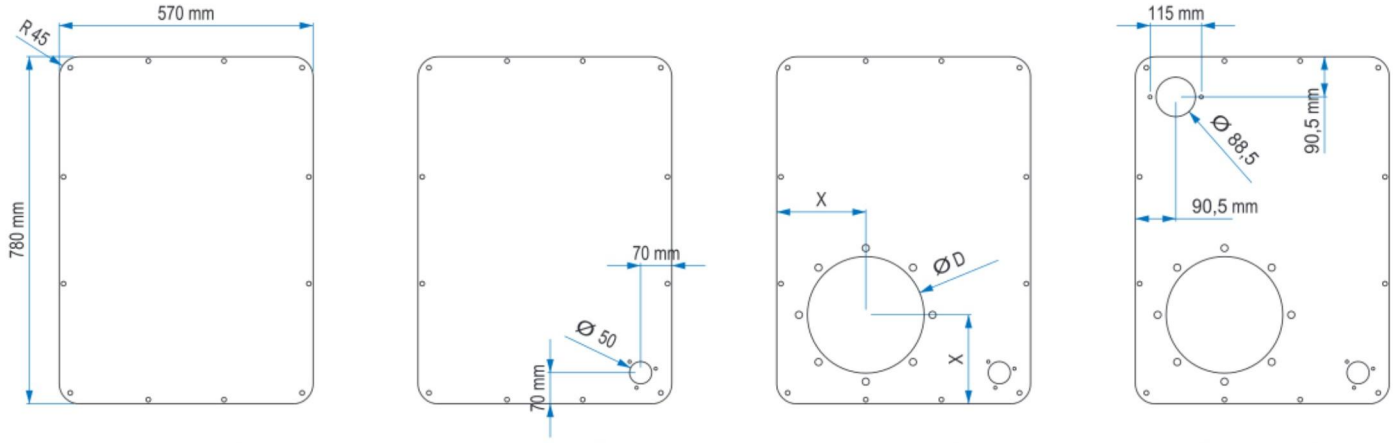

TİP A | TİP B | TİP C | TİP D

TEKNİK BİLGİLER

KAPAK TİPİ	KAMPANA ÇAPI	MOTOR (KW)	X	ØD	AĞIRLIK
TİP A	-	-	-	-	17,32 kg
TİP B	-	-	-	-	17,24 kg
TİP C	Ø300	5.50-7.50	175	236	15,49 kg
	Ø350	11.00-22.00	188	262	15,07 kg
	Ø400	30.00	220	302	14,41 kg
TİP D	Ø300	5.50-7.50	175	236	15,24 kg
	Ø350	11.00-22.00	188	262	14,82 kg
	Ø400	30.00	220	302	14,16 kg

MÜŞTERİYE ÖZEL ÜST KAPAK UYGULAMALARI (Lazer Kesim)

10+ adet için müşterinin üst kapak yerleşim çizimi doğrultusunda, müşteriye özel üst kapak kesimi ücretsiz olarak yapılabilmektedir.

10 adetten düşük özel üst kapak siparişlerinde kapak ayrı olarak ücretlendirilecektir.

Müşterinin isteği doğrultusunda kapak kalınlığı artırılabilir.