P80DC-01

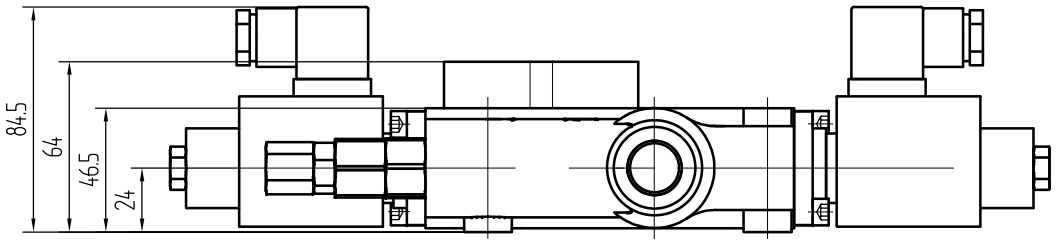

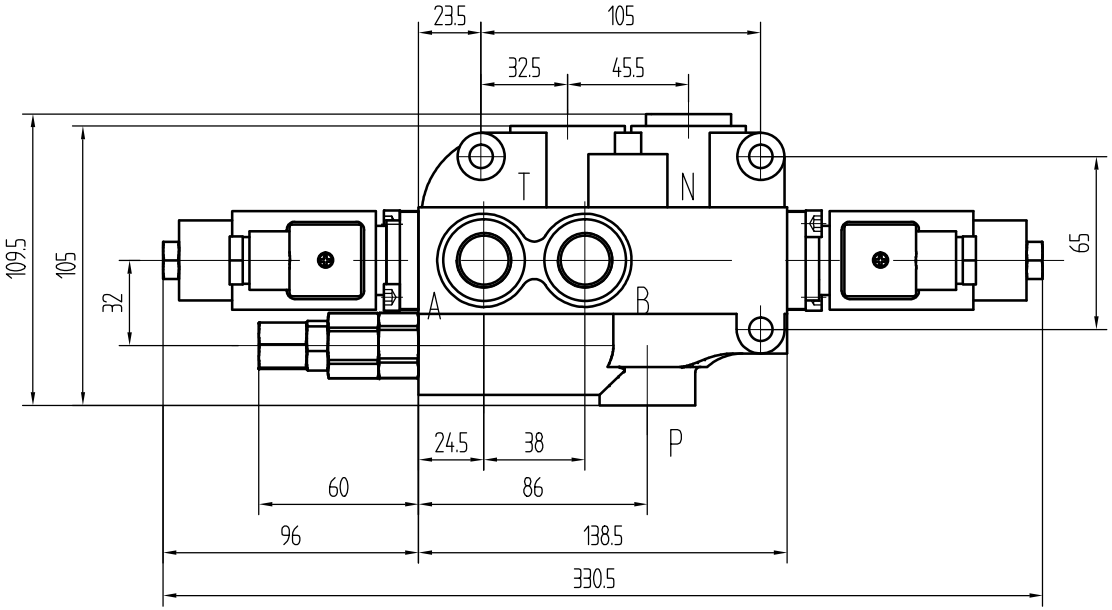

液压原理图

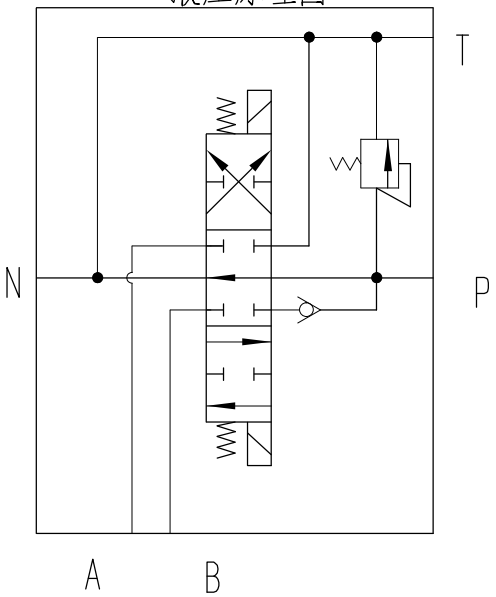

Technical Parameter

1. Nominal Flow:80L/min;
2. Max. Working Pressure: 18MPa;
3. Port Size: P/A/B:G1/2";T/N :G3/4"
4. Voltage: DC24V, 3Pins;
5. Coil Power: 37W;
6. With emergency operating pins

标记	处数	分区	更改文件号	签名	年、月、日	外形图		A1 LTD
设计			标准化			阶段标记	重量	比例 ZS0-A ES3 24 VDC G
审核								1:2 Hyraulic valve
工艺			批准			共 张	第 张	版本号

借通用件登记
描 图
校 描
旧底图总号
签 字
日 期